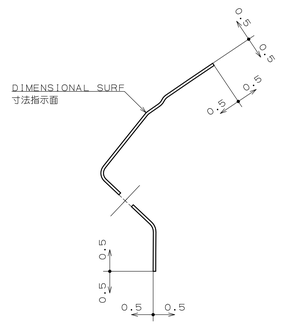

SECT:A-A

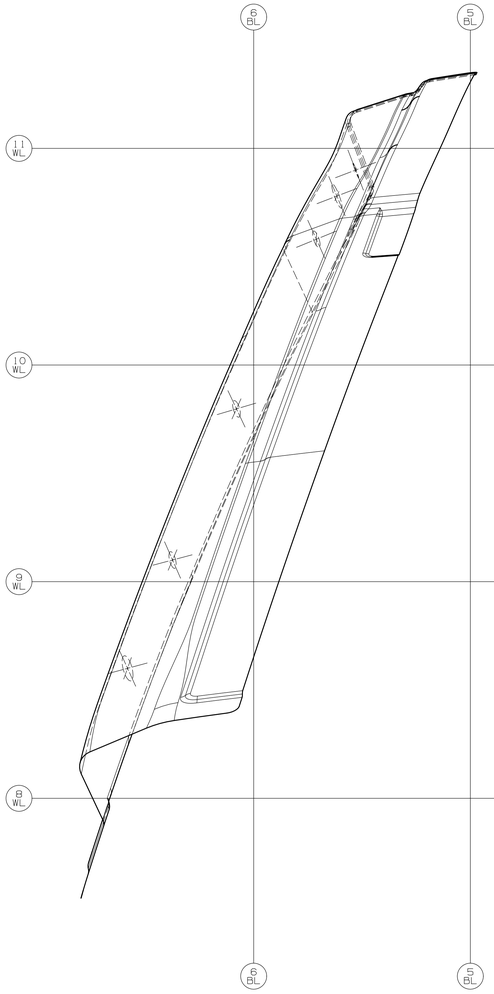

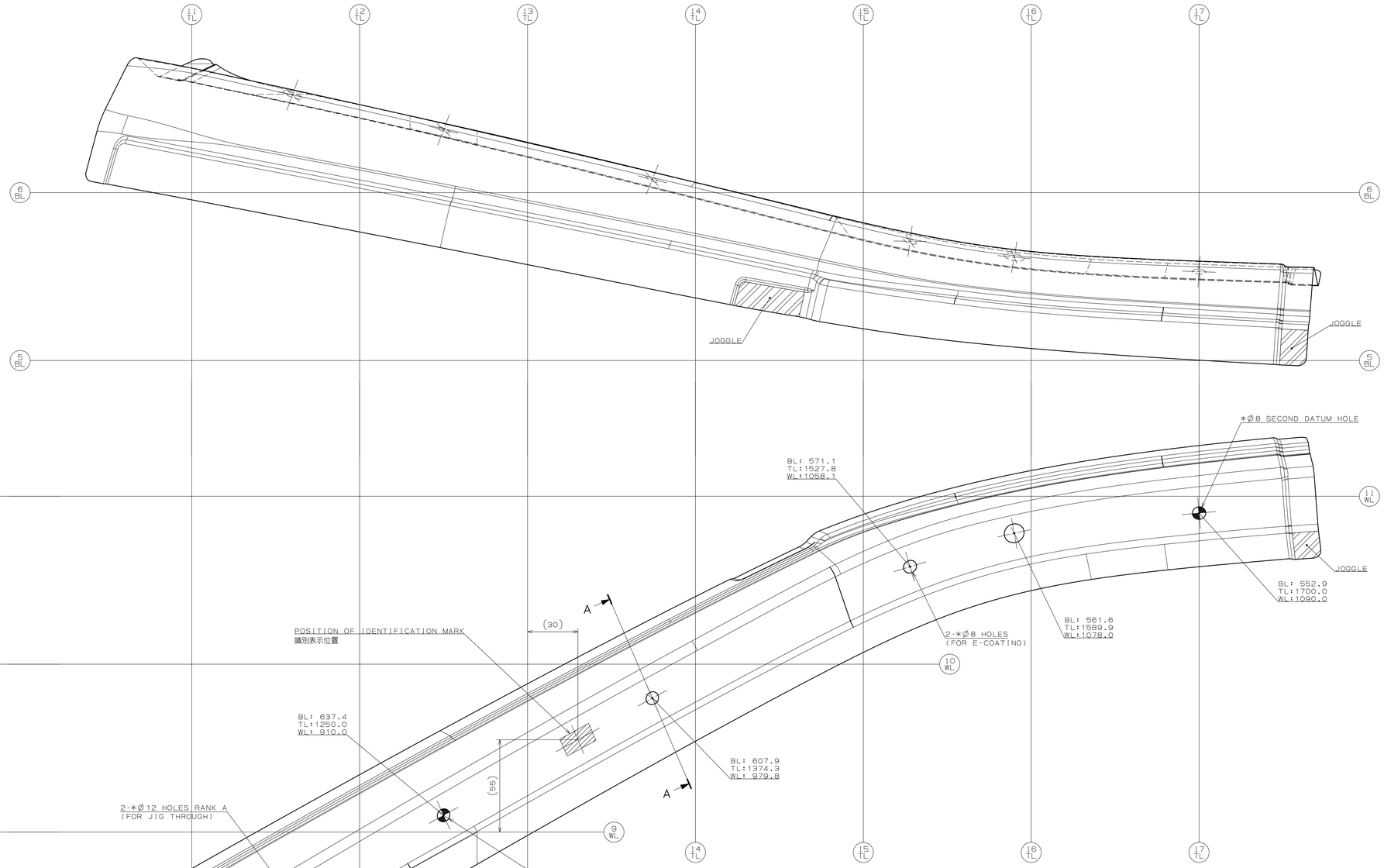

NOTES
1.RH PART IS SHOWN,LH PART IS SYMM.
2.DIMENSIONS UNLESS OTHERWISE SPECIFIED ARE SUBJECT TO CAD 3D DATA.
3.DIMENSIONAL SURF : REFER TO SECT:A-A.
4.*-MARKED DIM : ALONG SURF.
5.DIMENSIONAL TOLERANCES FOR STAMPED & WELDED PARTS
UNLESS OTHERWISE SPECIFIED ARE SUBJECT TO SES D 2108.
6.FOLLOWING PARTS IDENTIFICATION MARK SHALL BE SHOWN IN
ACCORDANCE WITH SES N 4018.
63151-68P** : 68P R
63551-68P** : 68P L
7.CONFORM TO THE RESTRICTIONS ON USE OF ENVIRONMENTAL IMPACT
SUBSTANCES SPECIFIED IN SES N 2402.
8.HOT AND COLD ROLLED STEEL SHEETS AND STRIP ARE SUBJECT TO SES N 3124.
METAL COATED ROLLED STEEL SHEETS AND STRIP ARE TO SES N 3125.

注記
1.本図はR側部品を示し、L側部品は本図と対称である。
2.指示無き寸法は、CAD 3D データによる。
3.寸法指示面は、SECT:A-A参照。
4.*印寸法は、面沿いを示す。
5.指示無きプレス・溶接部品の寸法許容差は、SES D 2108による。
6.以下に示す部品識別記号を、SES N 4018により表記のこと。
63151-68P** : 68P R
63551-68P** : 68P L
7.SES N 2402に規定する環境負荷物質使用規制を守ること。
8.熱間・冷間圧延鋼板は、SES N 3124、
めっき鋼板は、SES N 3125による。

REINF.FR PILLAR UPPER.L	63551-68P20
REINF.FR PILLAR UPPER.R	63151-68P20
REINF.FR PILLAR UPPER.L	63551-68P10
REINF.FR PILLAR UPPER.R	63151-68P10
REINF.FR PILLAR UPPER.L	63551-68P00

PART NO.	MATERIAL
-68P0*	JSC440WN t1.20
-68P1*	JSC980YN t1.20
-68P2*	SAHP1500-70/70 t1.00

DRAWING FOR QUOTATION
見積り用図面

NUM.	ECN No.	DATE	REVISED
REDESIGNED BY ECN No.			

REVISION RECORD

PART NAME/DWG. NAME: REINF.FR PILLAR UPPER.R

PART No./DWG. No.: 63151-68P00

HEAT TREATMENT | SURFACE FINISHING

SCALE: 1:1 | MATERIAL: SEE TABLE

RELATED DWG. No. | DO NOT SCALE DWG

DRAWN	DESIGNED	CHECKED	CHECKED	APPROVED
樋山	勝山	長尾	田村	石渡

DATE: OCT.29.2012

CONFIDENTIAL

SUZUKI MOTOR CORPORATION
TECHNICAL DEPARTMENT HAMAMATSU JAPAN

3D

CJ500-
CJ510-

A0

2D:U087360-63151-68P00/000.001 3D:CAE-63151-68P00-RA01/000.002
CAE-63551-68P00-RA01/000.002
CAE-63151-68P10-RA01/000.002
CAE-63551-68P10-RA01/000.002